平成２４年度
第１１回全国社会人9人制バレーボール東ブロック男女優勝大会女子決勝トーナメント表
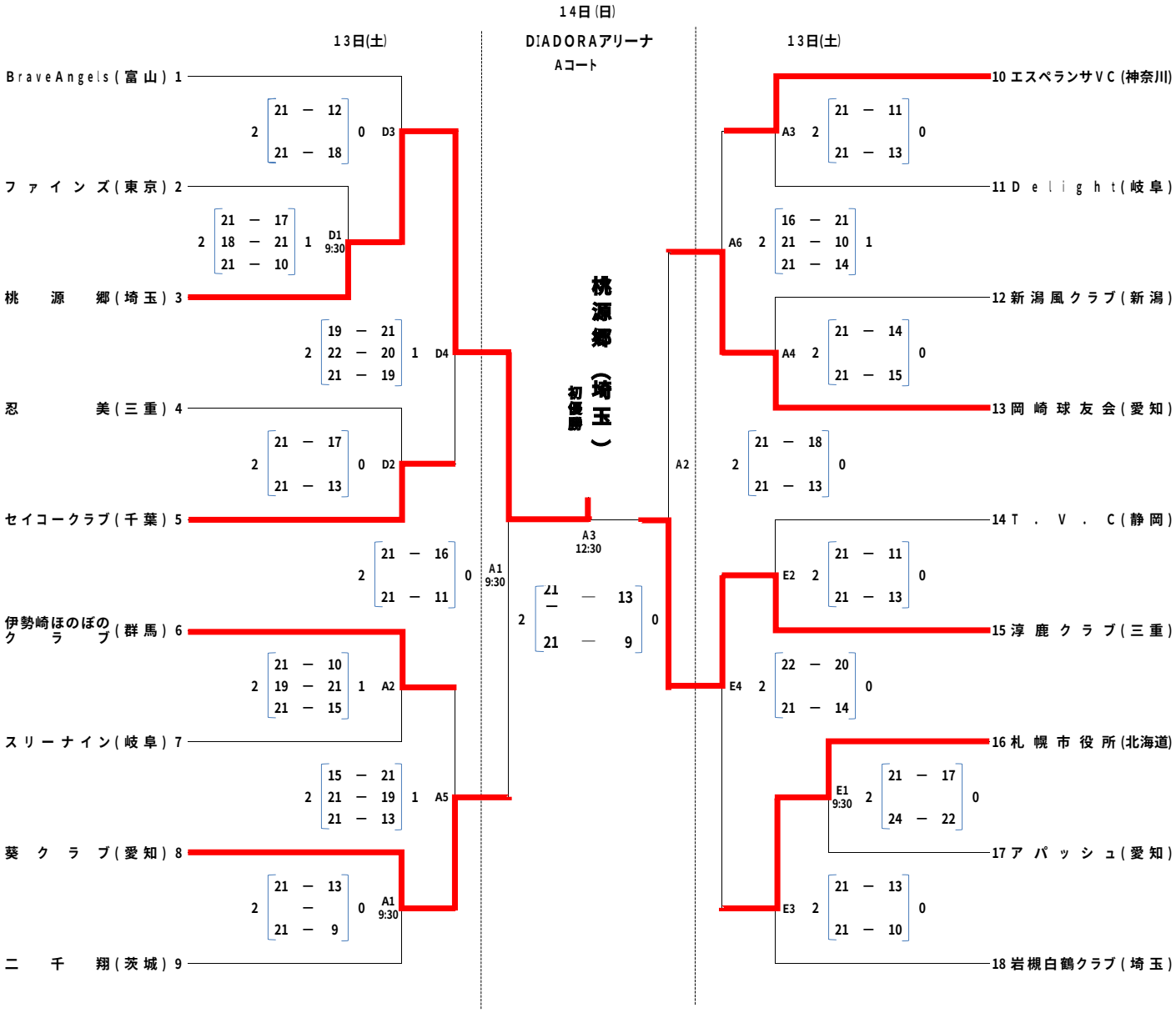
平成２４年１０月１３日（土）９：３０～　［一宮市総合体育館］DIADORAアリーナ：Aコート　いちい信金A：D・Eコート