平成21年度
第61回　全日本9人制バレーボール実業団女子選手権大会
決勝トーナメント戦　試合結果
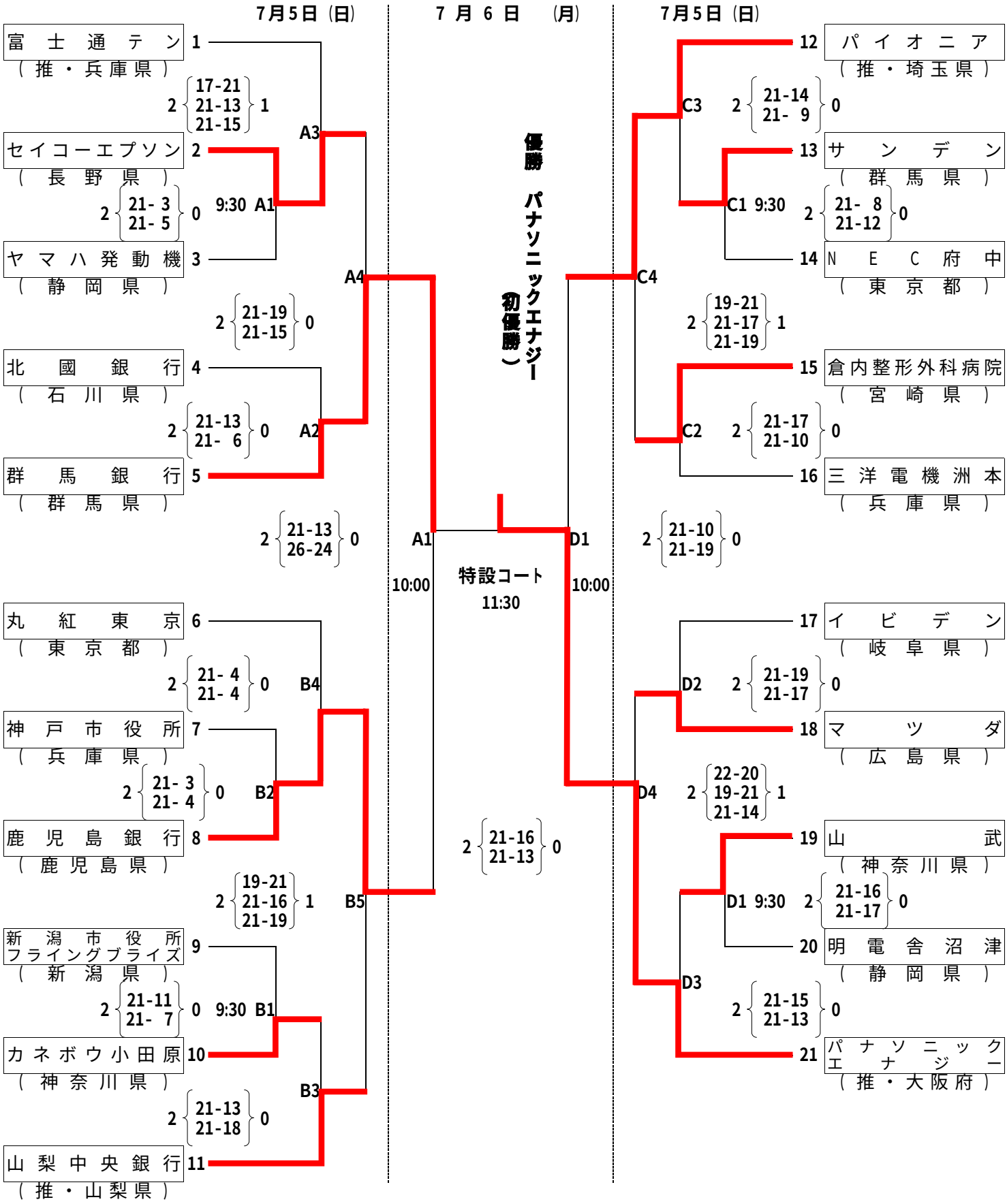
期日　：平成21年7月5日(日)・6日(月)
会場　：いしかわ総合スポーツセンター(A・B・C・Dコート)