# 平成20年度
# 第 60 回　全日本9人制バレーボール実業団女子選手権大会
## 決勝トーナメント戦　結果
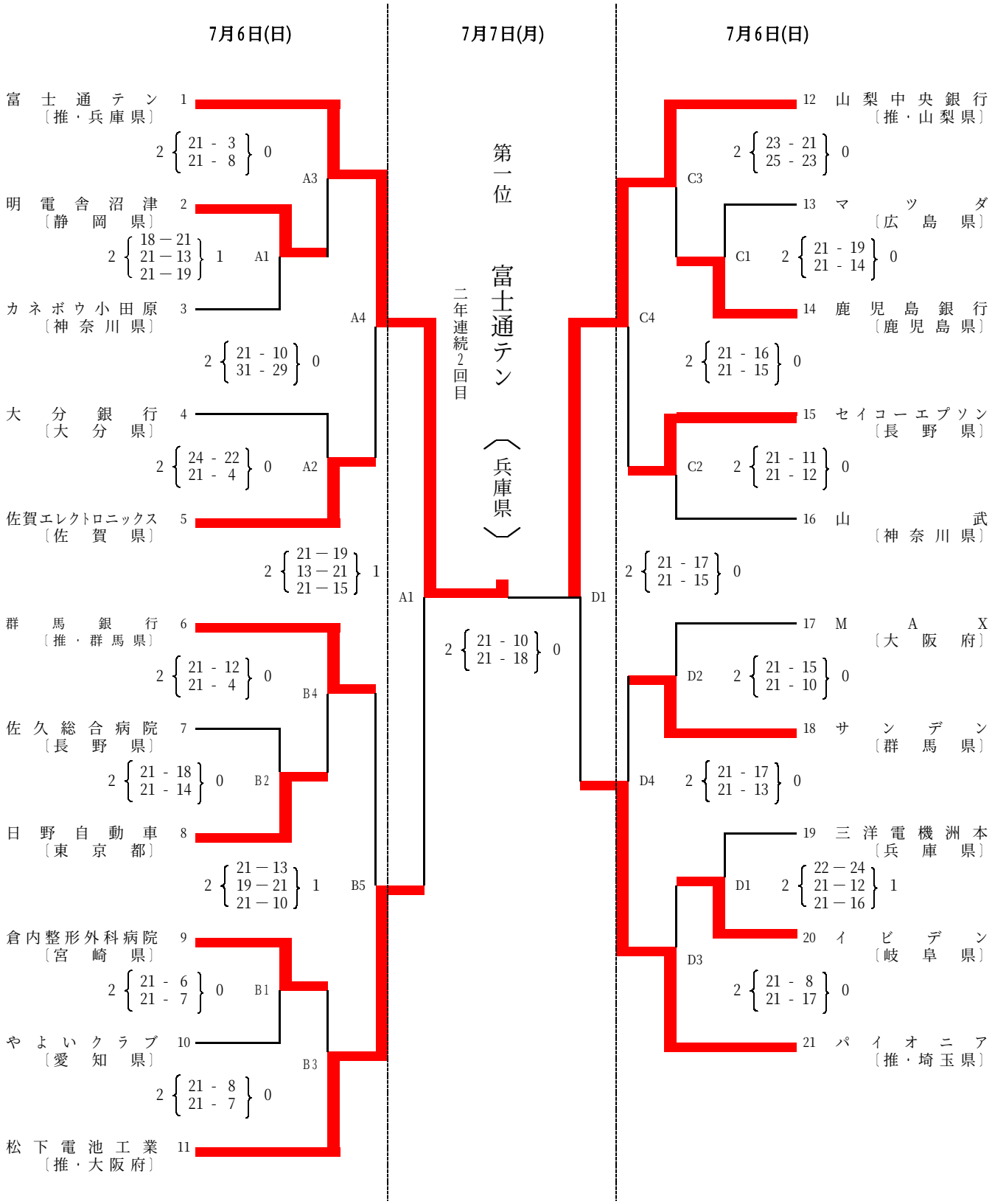
期　日：平成20年　7月 6日(日)・7日(月)
会　場：和歌山ビックホエール(A･B･C･D コート)