平成１７年度 第４回全国社会人９人制バレーボール男子優勝大会
決勝トーナメント戦

平成17年10月9日(日)～10日(月)
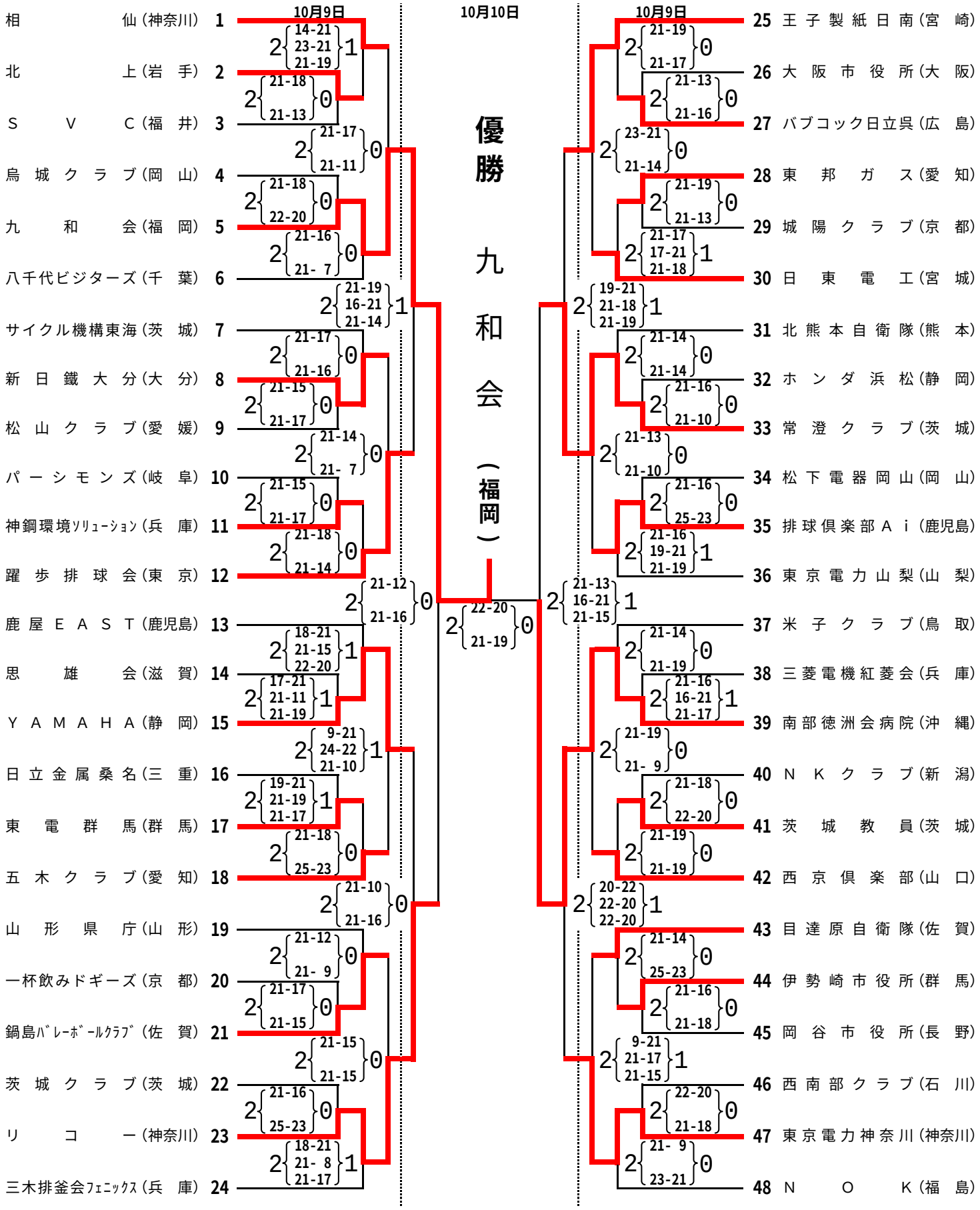
ひたちなか市総合運動公園総合体育館他